※本品の規格および外観は、改良のため予告なしに変更する事がありますので、あらかじめご了承ください。

INGO MAURER

181219

⚠ 安全に関するご注意

- ◇ 一般屋内用器具です。屋外や水気、湿気のある場所では使用しないでください。絶縁不良による感電の原因となります。
- ◇ 不安定な場所で使用しないでください。器具の転倒・火災のおそれがあります。
- ◇ カーテン・紙等の可燃物や発揮物に近づけて設置しないでください。火災のおそれがあります。

器具仕様

- ◇ トランス付
- ◇ 調光可能

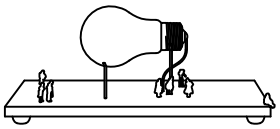

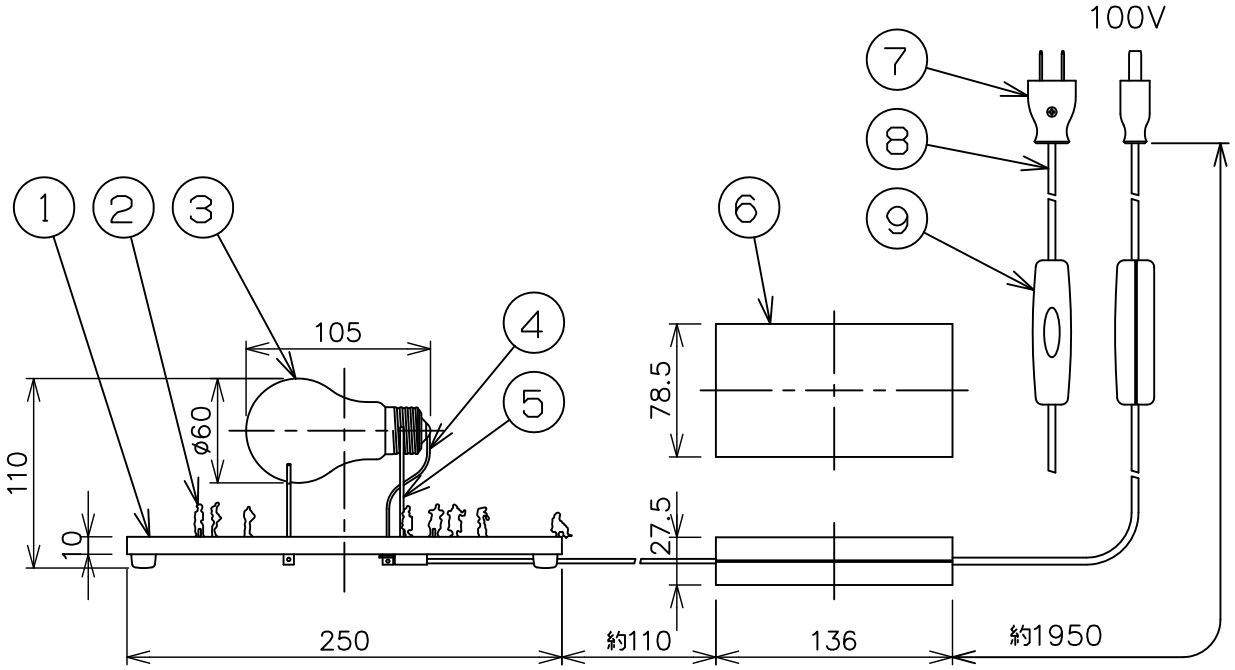

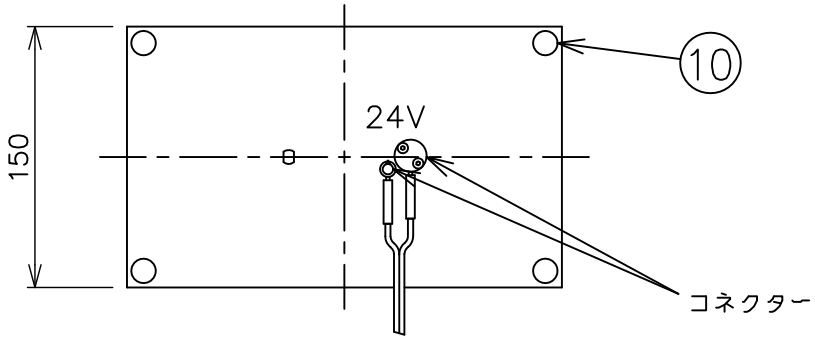

使用ランプ	入力電圧	周波数	消費電力	全光束	色温度	演色性	ランプ寿命
E26 24V ハロゲン球（マウラーオリジナル）	AC100V（1次側）	50Hz/60Hz	35W	600 lm	3,000K	CRI 100	2,000h

部番	部品名		材質	数量	備考
13					
12					
11					
10	クッション	ゴム	4	黒色	
9	調光スイッチ	樹脂	1	黒色	
8	コード	ビニール	1	黒色	
7	プラグ	樹脂	1	黒色	
6	トランス	樹脂	1	黒色	
5	ランプホルダー	真ちゅう	2	生地(2種類)	
4	リード線	ビニール	1	赤色	
3	ランプ	——	1	————	
2	フィギュア	真ちゅう	8	ニッケルシルバー色	
1	ベース	鉄	1	黒色 古味仕上	

品名：イリッチ ポヴェリ モニュメント フォー ア バルブ
I Ricchi Poveri–Monument for a Bulb

デザイン：Ingo Maurer

器具タイプ：屋内用スタンド

ランプ：E26 24V ハロゲン球 35W×1　※ 上記欄参照

質量：3.3kg

単位 ： mm　第三角法（JIS A-4）

スタジオノイ株式会社