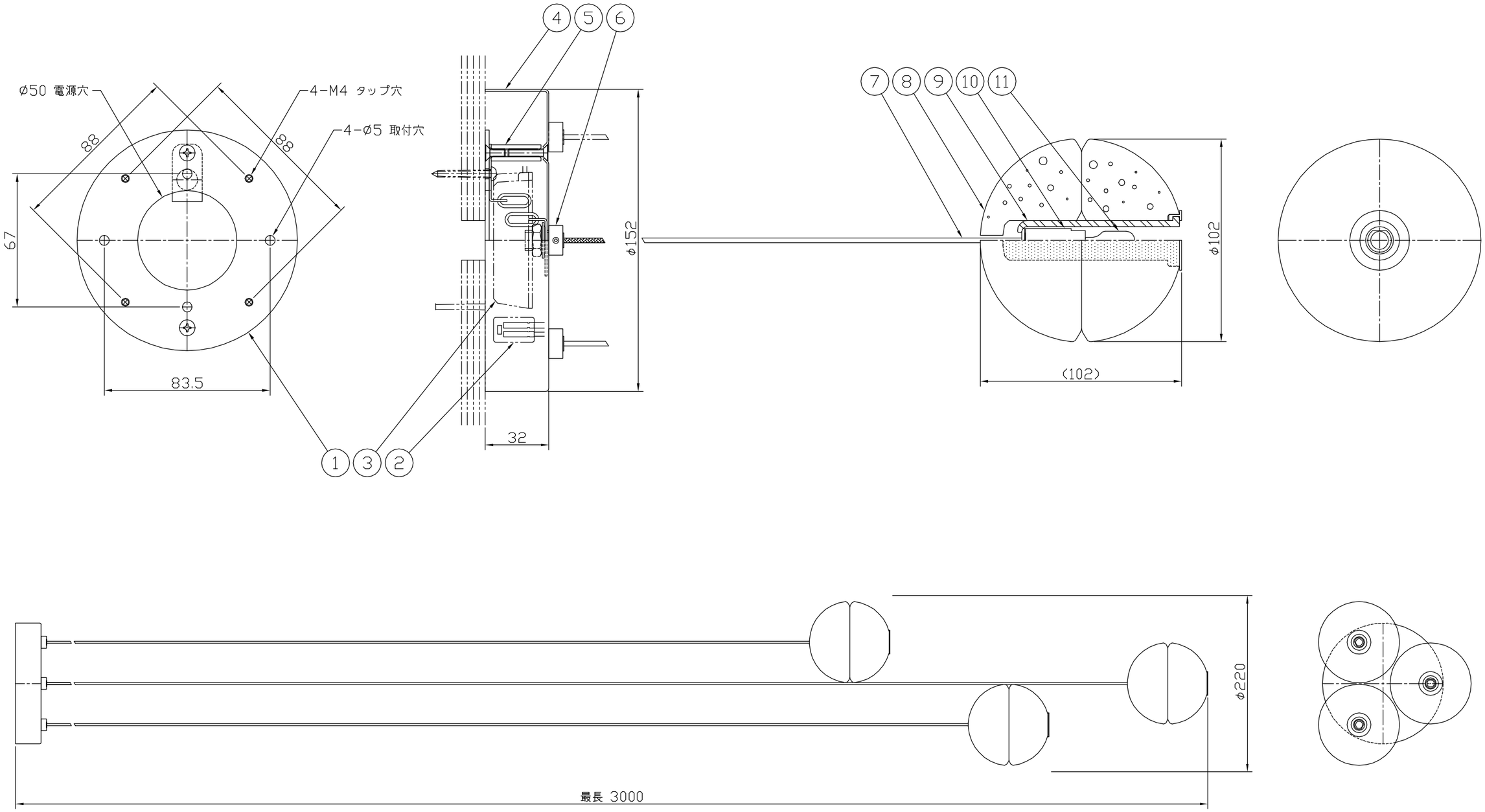

14					9	ランプガード	硬質硝子	3	クリアー	4	フランジ	SPC	1	シルバーヘアーラインメッキ	適合ランプ	G4 12V キセノンランプ LEDランプ	
13					8	灯体	硝子	3	クリアー 泡入り	3	ダウントランス	樹脂		黒色 120V-12V 60WMAX	品 名	14.3	
12					7	コード	SUS	3	2芯 ワイヤーコード シルバー色	2	接続端子	樹脂	2	2P		Bocci	studio NOI スタジオ ノイ株式会社
11	ランプ		3	別欄参照	6	コードストッパー	SUS	3	ヘアーライン仕上	1	取付板	SUS	1	生地	重 量	5.5Kg	
10	ソケット		3	G4	5	フランジ取付棒	SUS	2	φ8 M4 生地	品 番	品 名	材 質	数	摘 要	尺 度	1/2,5	