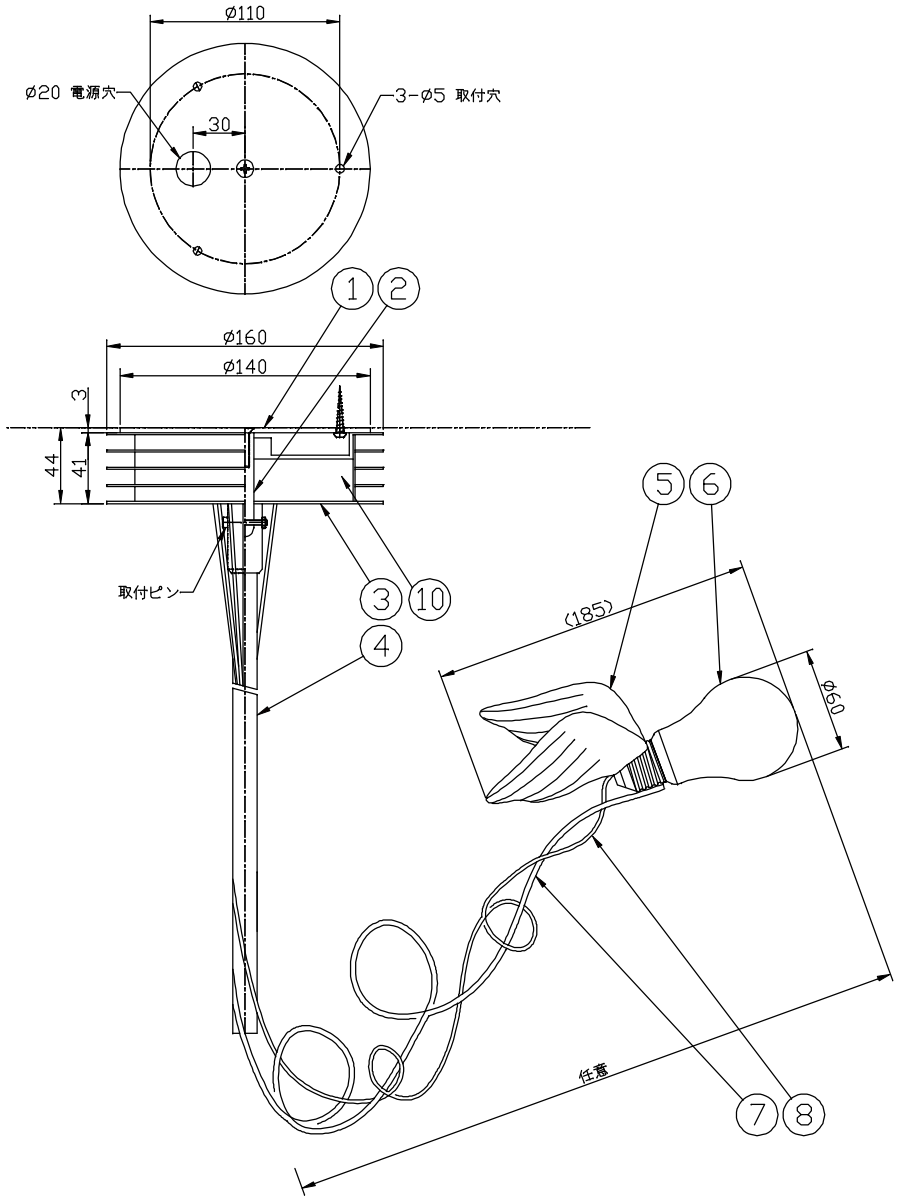

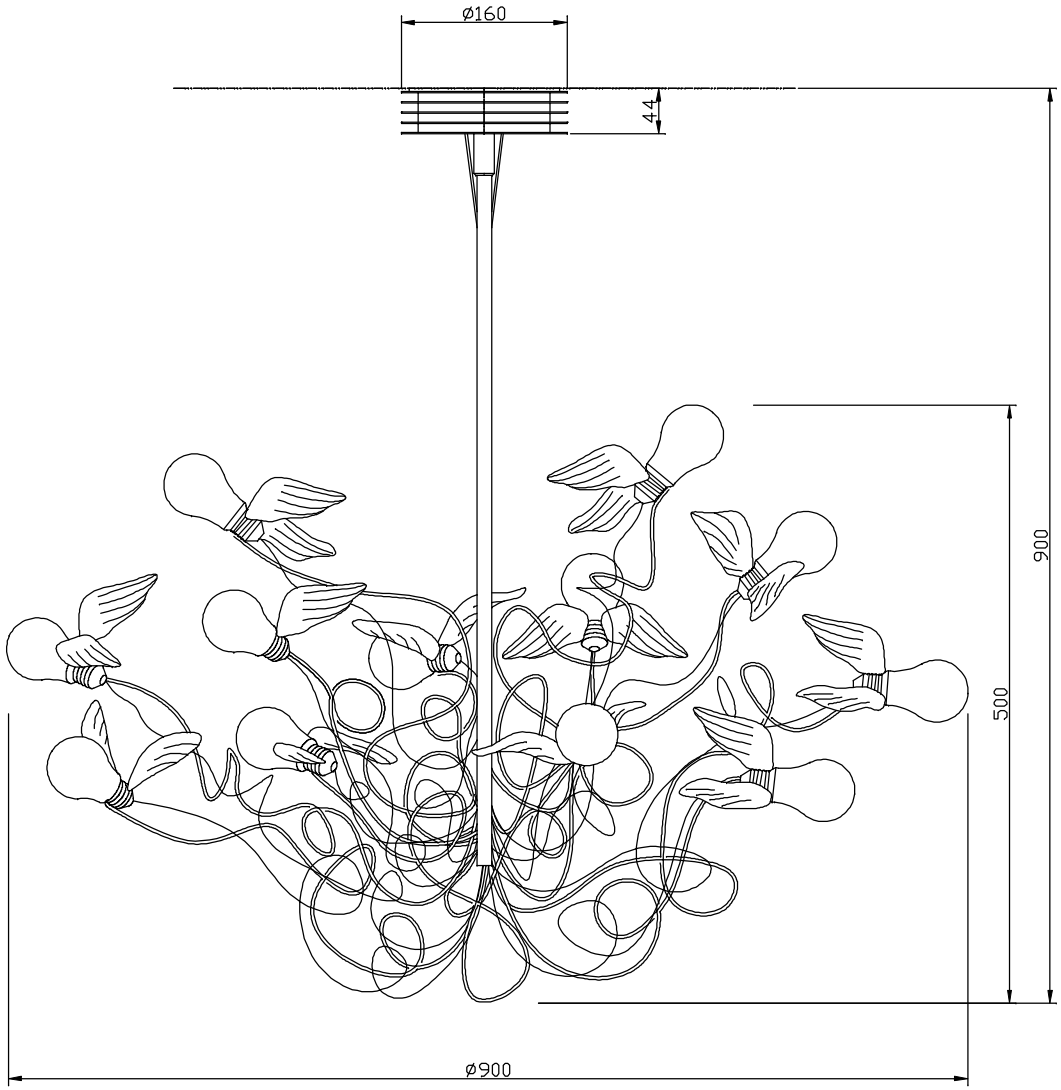

14					9					4	支柱	A1T	1	ø4 生地	適合ランプ	E26 マウラーオリジナルLED球 1.5W×12	
13					8	リード線		12	単線　赤色 / クリアー	3	フランジ	A1P	1組	シルバーメタリック塗装	品　名	Birdie LED	
12					7	灯具アーム	A1B	12	生地	2	取付棒	樹脂	1	白色		Ingo Maurer	studio NOI
11					6	ランプ		12	マウラーオリジナルLED球	1	取付板	樹脂	1	白色	重　量	3.5 Kg	スタジオ ノイ株式会社
10	ダウントランス			12V 50W	5	羽根		2×12	鳥羽根　白色	品番	品　名	材 質	数	適　要	尺　度	1/3,5	