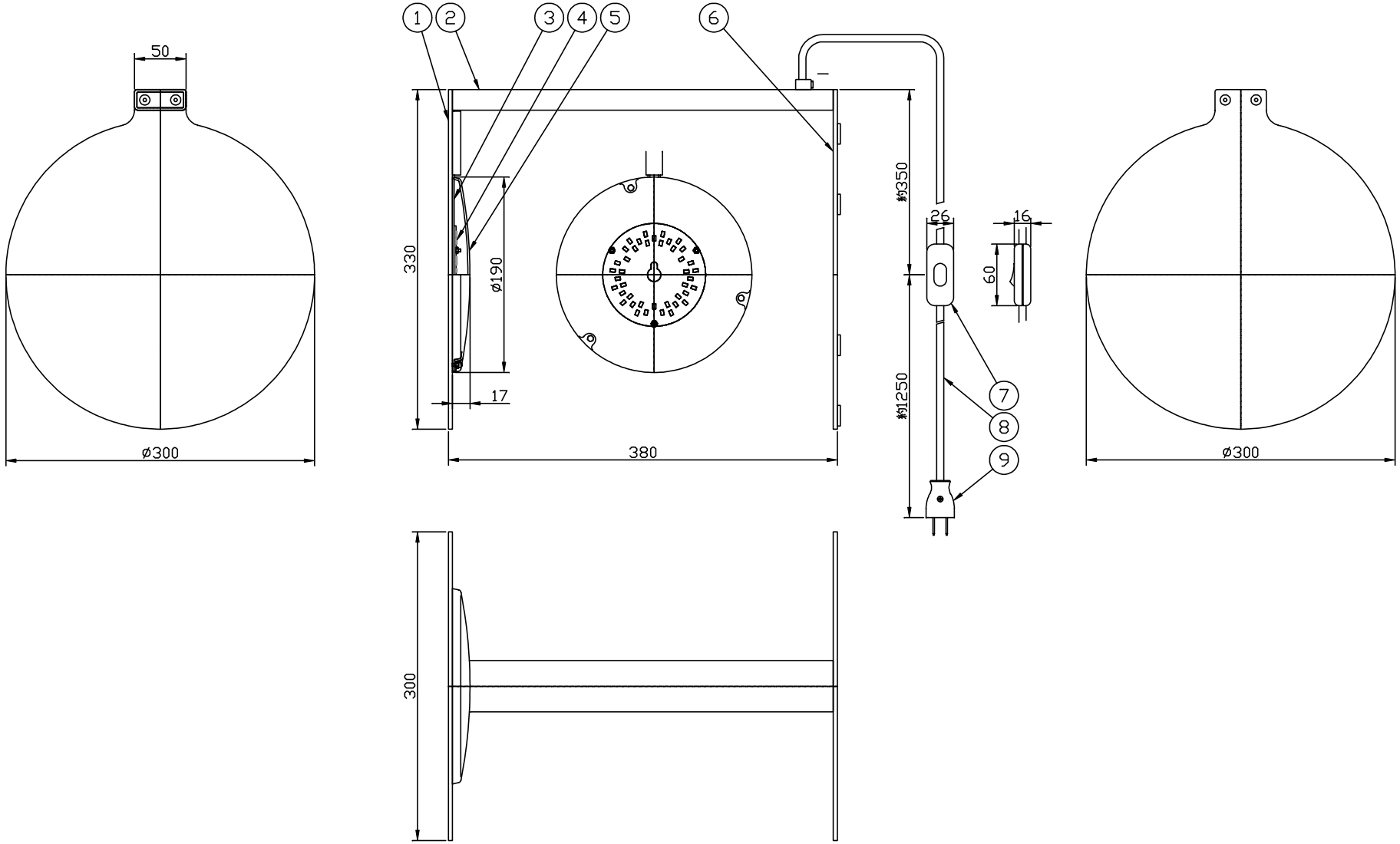

14					9	プラグ	樹脂	1	黒色 ON-OFF	4	ランプ		1	LED 器具一体式	適合ランプ	LEDランプ 14W
13					8	コード	ビニール	1	黒色	3	遮熱板	アルミ	1	ヘアーライン仕上	品　名	Duca 2950
12					7	スイッチ	樹脂	1	黒色	2	支柱	鋼管	1	ウォームグレー色塗装		oluce
11					6	ベース	鋼板	1	ウォームグレー色塗装	1	灯体	鋼板	1	ウォームグレー色塗装	重　量	6.0 Kg
10					5	カバー	樹脂	1	乳半色　クリア	品番	品　名	材質	数	摘　要	尺　度	1/4

studio NOI
スタジオ ノイ株式会社