250207	260306	260608

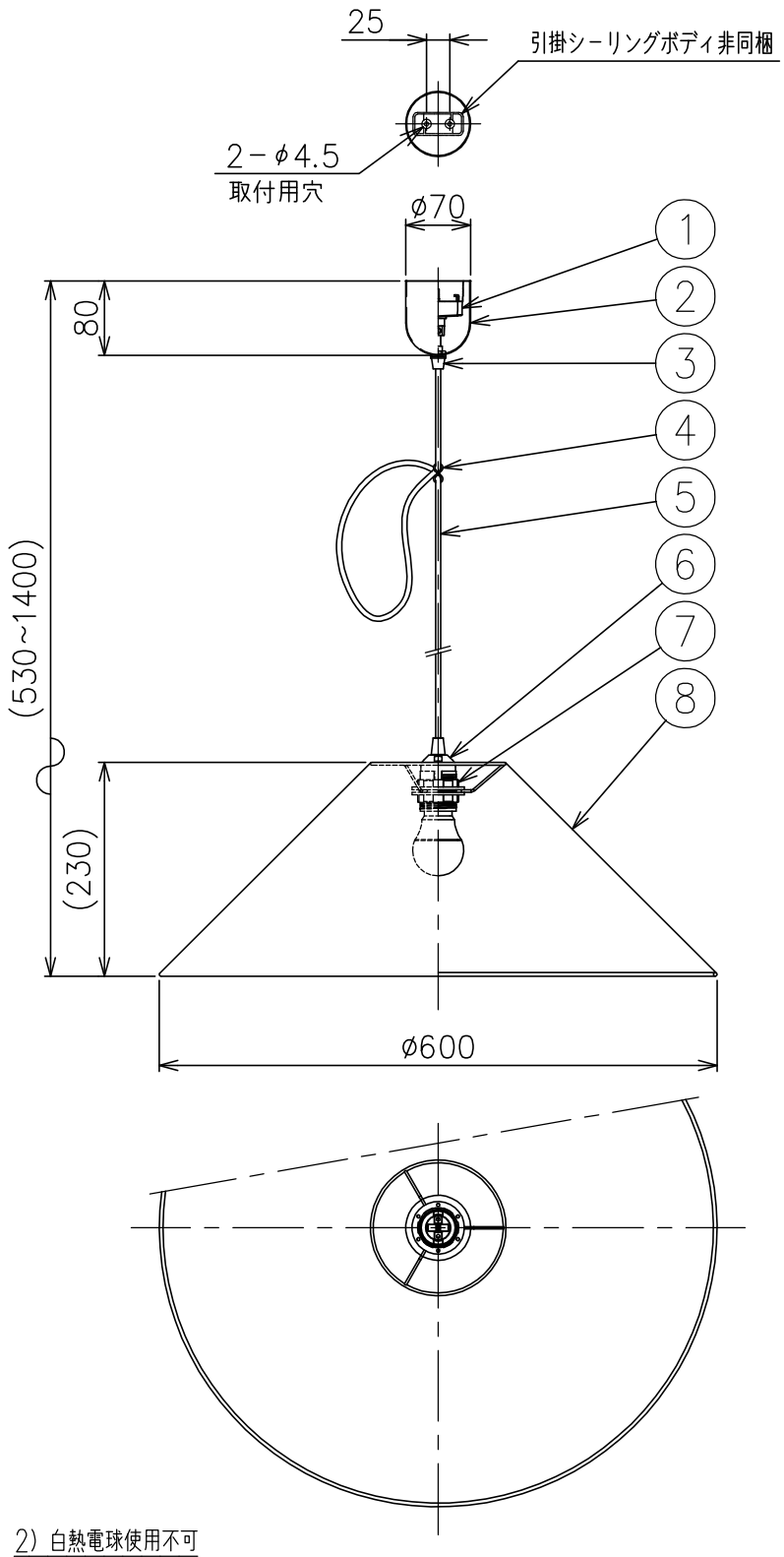

2) 白熱電球使用不可

注意1) Max1400はコードループを600とした場合

⚠ 安全上のご注意

○一般屋内用器具です。屋外や、水気、湿気のある所には取付け出来ません。絶縁不良による感電・火災の原因となることがあります。

○天井面取付専用器具です。傾斜天井には取付けないでください。落下のおそれがあります。

品番	品名	材質	数量	摘要
8	シェード	和紙	1	白色
7	シェードリング	樹脂	2	黒色
6	ソケット	樹脂	1	E26
5	コード	−	1	黒色
4	コード調整具	SS	1	メッキ
3	フランジ固定ナット	樹脂	1	黒色
2	フランジ	樹脂	1	黒色
1	引掛シーリングキャップ	ユリア	1	250V 6A

第三角法	作図	KI	単位	mm	尺度	−	質量	0.4 kg

器具タイプ	・ ・ ・
使用光源	E26 LED電球60Wタイプ (LDA8L−G/60W/2) 7.8WX1
色種	
カタログ番号	KNITTERLING P
型番	KNITTERLING/P

※本品の規格および外観は改良のため予告なしに変更する事がありますので、あらかじめご了承ください。