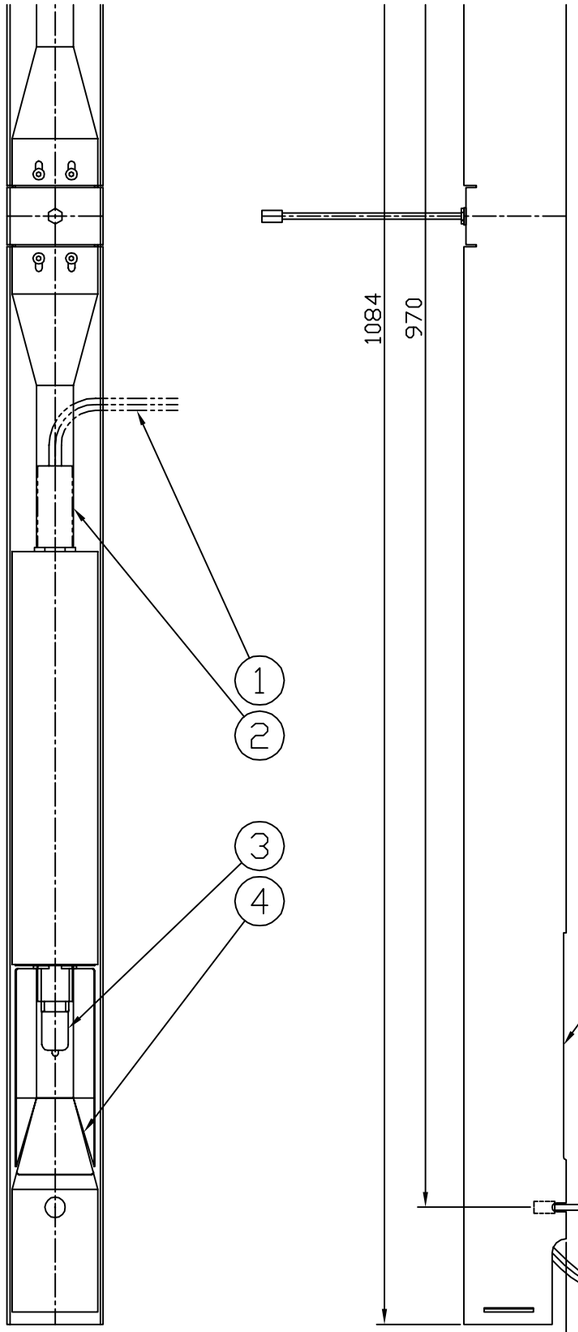

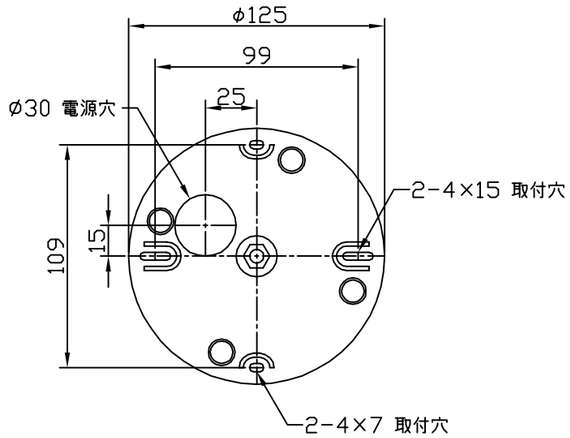

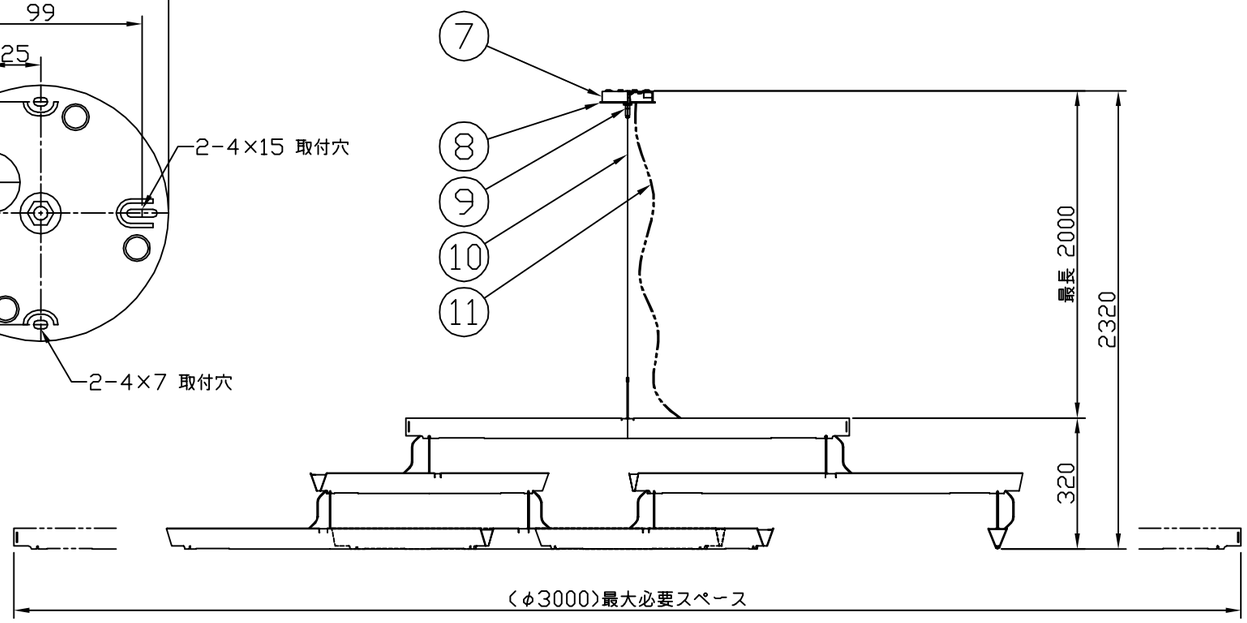

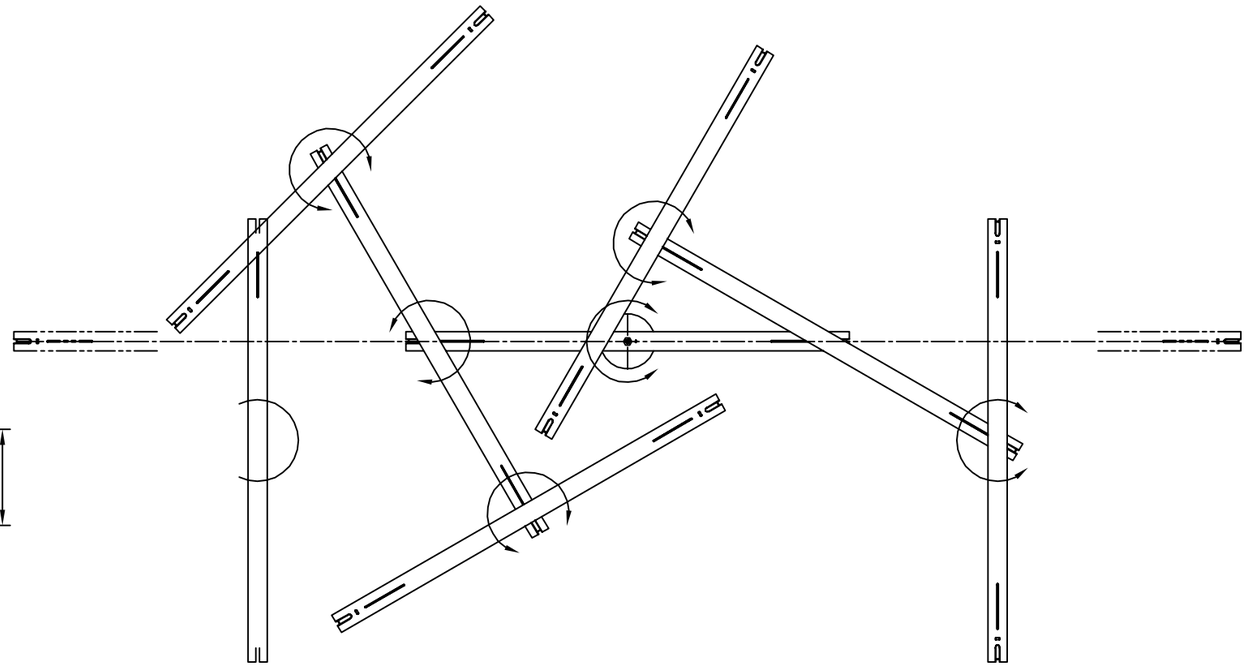

14					9	ワイヤストッパー	BsB	1	クロームメッキ	4	反射板	AP	14	鏡面仕上	適合ランプ	G9 ハロゲンランプ 60W×14
13					8	ボックスカバー	樹脂	1	白色	3	ランプ		14	G9 ハロゲンランプ	品　名	Man□Man
12					7	取付ボックス	樹脂	1	白色	2	灯具用コネクター	樹脂		2P		Ingo Maurer
11	コード	ビニール	1	クリアー	6	灯具吊り棒	SB	7	クローメート処理	1	灯具用コード	ビニール		クリアー	重　量	
10	吊りワイヤー	SUS	1	φ1.0	5	灯体	AP	7	白色塗装	品番	品　名	材質	数	摘　要	尺　度	1/3,15

studio NOI
スタジオ ノイ株式会社
TEL 03-5789-0420 FAX 03-5789-0241